LED/ PUNTAS DE POSTE

SU SOLUCIÓN EN ILUMINACIÓN

Código	ONX	Serie / Modelo	PUNTAS DE POSTE

ONIX

PLUSLED

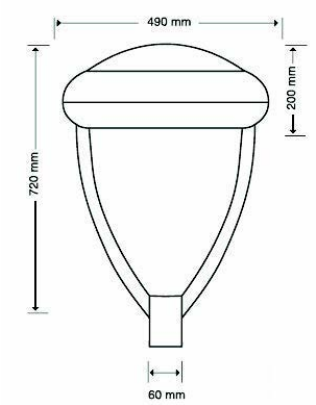

Luminaria Diseño Actual

Luminaria tipo punta de poste tecnología LED. Cuerpo y brazos de aluminio puro inyectado a presión, recubierta con pintura tipo poliéster aplicada electrostáticamente lo que le brinda mayor resistencia a la corrosión. Sistema Plus LED Circular marca CREE con óptica y curva de distribución simétrica o asimétrica. Driver programable marca Philips. Posibilidad de atenuación 0-10V. Supresor de picos de 10kV. Garantía de 10 años.

NOM 003 NOM 031 NOM 058

ISO 9001 SYSTEM CERTIFIED

Especificaciones

Material	Aluminio
Montaje	Punta de Poste / Niple 2"
Acabado	Gris
Tecnología	Plus LED Circular / CREE
Óptica	Simétrica / Asimétrica
Potencia	30 -100 Watts
Temp. de Operación	-30°C a 40°C

Eficiencia Nominal	125 lm/w
Equipo	Driver programable **PHILIPS** 120-277V
Fact. Potencia	< 0.95
Dist. Armónicas	< 20
Horas de vida	200,000 Hrs.
Control	Dimeable 0-10V

Simbología

Temp. Color	3000K / 4000K / 5000K

SMART CITY READY

Fotometría

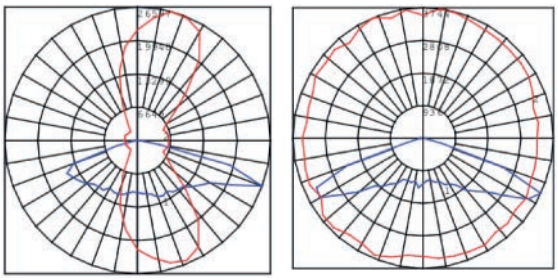

Configuración Luminaria

01 Modelo	02 Módulos	03 Potencia	04 TCC	05 Eficiencia	06 Óptica	07 Voltaje
ONX	1	30W	30K	B	T3M	UNV (120-277V)
		40W	40K		T5E	
		50W	50K			
		60W				
		70W				
		80W				
		90W				
		100W				

08 Control	09 Acabado	10 Accesorios
ND (No Dimeable)	GR (Gris)	NA (No Aplica)
DM (Dimeable)		RC3 (3 Pines)
		RC7 (7 Pines)
		FCO (Ojillo)

Ejemplo Código
ONX 1 50W 50K B T5E UNV DM GR NA